ASSE 1 (PONTE)
Sezione 1
Progressiva: 0+000.00
Scala: 1:200
Quota di Riferimento: 20.00

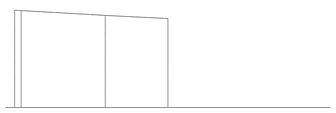

PROGRESSIVE TERRENO	-10.00	-5.57	-4.09	0.00
QUOTE TERRENO	-26.55	-26.32	-26.01	-25.80
PROGRESSIVE PROGETTO				
QUOTE PROGETTO				

ASSE 1 (PONTE)
Sezione 2
Progressiva: 0+013.68
Scala: 1:200
Quota di Riferimento: 20.00

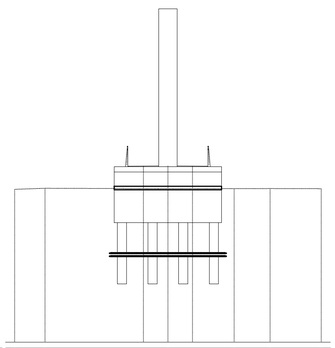

PROGRESSIVE TERRENO	-10.00	-8.02	0.00	4.92	6.66	10.00	
QUOTE TERRENO	-29.97	-30.04	30.01	-30.01	-30.02	-30.01	
PROGRESSIVE PROGETTO			-1.60				
QUOTE PROGETTO			-31.47	-31.50	-31.47		

ASSE 1 (PONTE)
Sezione 3
Progressiva: 0+016.59
Scala: 1:200
Quota di Riferimento: 20.00

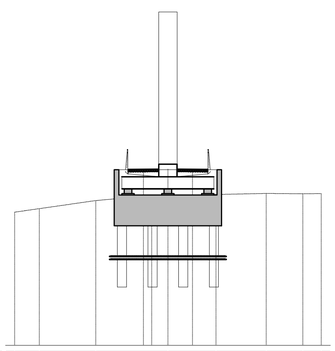

PROGRESSIVE TERRENO	-10.00	-8.39	-4.70	0.00	3.14	6.41	8.80	10.00
QUOTE TERRENO	-28.68	-28.91	-29.44	29.78	-29.84	-29.91	-29.88	-29.90
PROGRESSIVE PROGETTO				-1.60				
QUOTE PROGETTO				-31.47	-31.50	-31.47		

ASSE 1 (PONTE)
Sezione 4
Progressiva: 0+020.00
Scala: 1:200
Quota di Riferimento: 20.00

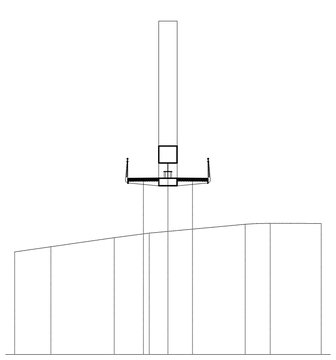

PROGRESSIVE TERRENO	-10.00	-7.83	-3.50	0.00	5.04	10.00
QUOTE TERRENO	-26.69	-27.03	-27.62	-28.03	-28.49	-28.54
PROGRESSIVE PROGETTO				-1.60		
QUOTE PROGETTO				-31.47	-31.50	-31.47

ASSE 1 (PONTE)
Sezione 5
Progressiva: 0+030.00
Scala: 1:200
Quota di Riferimento: 20.00

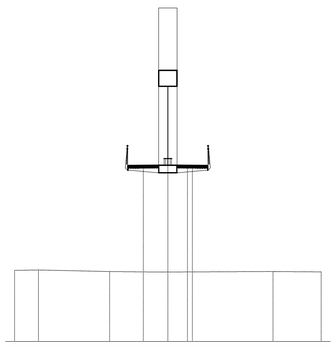

PROGRESSIVE TERRENO	-10.00	-8.44	-3.80	0.00	6.86	10.00	
QUOTE TERRENO	-24.64	-24.66	-24.56	24.53	-24.56	-24.54	
PROGRESSIVE PROGETTO				-1.60	1.28	1.60	
QUOTE PROGETTO				-31.47	-31.50	31.47	31.47

ASSE 1 (PONTE)
Sezione 6
Progressiva: 0+040.00
Scala: 1:200
Quota di Riferimento: 20.00

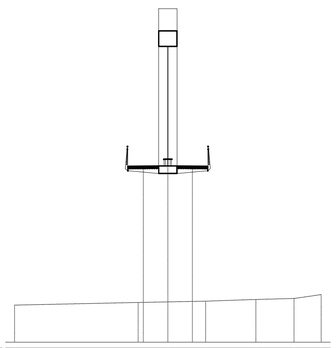

PROGRESSIVE TERRENO	-10.00	0.00	2.47	5.14	8.23	10.00
QUOTE TERRENO	-22.42	-22.63	-22.67	-22.79	-22.85	-23.10
PROGRESSIVE PROGETTO		-1.60	1.60			
QUOTE PROGETTO		-31.47	-31.50	-31.47		

ASSE 1 (PONTE)
Sezione 7
Progressiva: 0+050.00
Scala: 1:200
Quota di Riferimento: 10.00

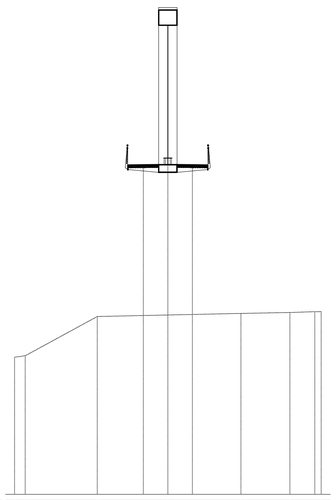

PROGRESSIVE TERRENO	-10.00	-9.30	-4.60	0.00	4.76	7.98	10.00
QUOTE TERRENO	-18.95	-19.04	-21.60	21.70	-21.80	-21.88	-21.92
PROGRESSIVE PROGETTO				-1.60	1.60		
QUOTE PROGETTO				-31.47	-31.50	-31.47	

ASSE 1 (PONTE)
Sezione 8
Progressiva: 0+060.00
Scala: 1:200
Quota di Riferimento: 10.00

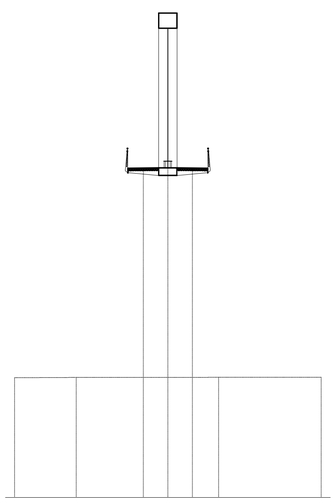

PROGRESSIVE TERRENO	-10.00	-5.97	0.00	3.31	10.00	
QUOTE TERRENO	-17.81	-17.93	-17.63	-17.84	-17.84	
PROGRESSIVE PROGETTO			-1.60	1.60		
QUOTE PROGETTO			-31.47	-31.50	-31.47	

ASSE 1 (PONTE)
Sezione 9
Progressiva: 0+070.00
Scala: 1:200
Quota di Riferimento: 10.00

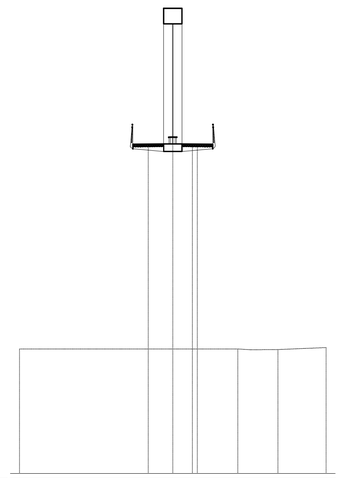

PROGRESSIVE TERRENO	-10.00	0.00	4.25	8.86	10.00	
QUOTE TERRENO	-16.12	-16.12	-18.12	-18.08	-18.21	
PROGRESSIVE PROGETTO		-1.60	1.28	1.60		
QUOTE PROGETTO		-31.47	-31.50	-31.47	31.47	

ASSE 1 (PONTE)
Sezione 10
Progressiva: 0+080.00
Scala: 1:200
Quota di Riferimento: 20.00

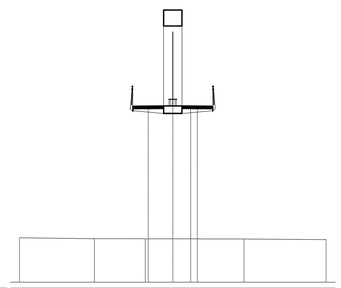

PROGRESSIVE TERRENO	-10.00	-5.11	0.00	4.65	10.00	
QUOTE TERRENO	-22.96	-22.83	-22.83	-22.82	-22.78	
PROGRESSIVE PROGETTO			-1.60	1.17	1.60	
QUOTE PROGETTO			-31.47	-31.50	-31.48	31.47

ASSE 1 (PONTE)
Sezione 11
Progressiva: 0+090.00
Scala: 1:200
Quota di Riferimento: 20.00

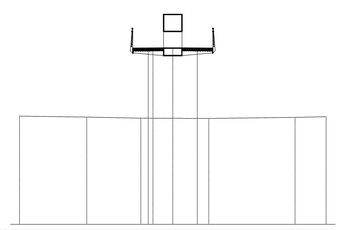

PROGRESSIVE TERRENO	-10.00	-5.61	-2.08	0.00	2.35	7.98	10.00
QUOTE TERRENO	-27.06	-26.89	-26.92	-26.91	-26.91	-26.98	-27.02
PROGRESSIVE PROGETTO			-1.60	-1.29	1.60		
QUOTE PROGETTO			31.47	31.47	-31.50	-31.47	

ASSE 1 (PONTE)
Sezione 12
Progressiva: 0+093.60
Scala: 1:200
Quota di Riferimento: 20.00

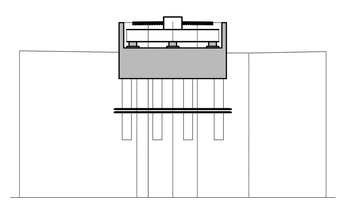

PROGRESSIVE TERRENO	-10.00	-2.34	0.00	4.96	10.00	
QUOTE TERRENO	-29.58	-29.45	-29.44	-29.42	-29.52	
PROGRESSIVE PROGETTO		-1.60	-1.60	1.60		
QUOTE PROGETTO		31.42	31.42	-31.46	-31.42	

ASSE 1 (PONTE)
Sezione 13
Progressiva: 0+096.63
Scala: 1:200
Quota di Riferimento: 20.00

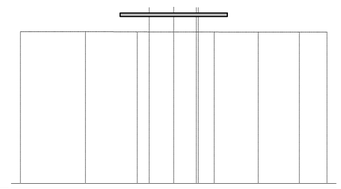

PROGRESSIVE TERRENO	-10.00	-5.76	-2.38	0.00	2.64	5.51	8.20	10.00
QUOTE TERRENO	-29.90	-29.90	-29.89	-29.88	-29.88	-29.87	-29.87	-29.87
PROGRESSIVE PROGETTO			-1.60	1.47				
QUOTE PROGETTO			-31.47	-31.50	31.47			

ASSE 1 (PONTE)
Sezione 14
Progressiva: 0+116.89
Scala: 1:200
Quota di Riferimento: 20.00

PROGRESSIVE TERRENO	-10.00	-3.78	0.00	-2.21	6.91	9.17	10.00
QUOTE TERRENO	-20.83	-20.79	-20.83	-20.83	-20.86	-20.75	-20.77
PROGRESSIVE PROGETTO							
QUOTE PROGETTO							

PROVINCIA DI MODENA
Area Tecnica

Direttore Ing. Annalisa Vita Servizio Programmazione
Urbanistica, Scolastica e Trasporti U.O. Mobilità Sostenibile

telefono 059 209 9619 fax 059 343 706
viale Jacopo Barozzi 340, 41124 Modena c.f. e p.i. 01375710363
centralino 059 209 111 www.provincia.modena.it provinciadimodena@cert.provincia.modena.it

Finanziato dall'Unione europea
NextGenerationEU

INTERVENTO DI COMPLETAMENTO
DEI TRATTI PRIORITARI DI COMPETENZA DELLA PROVINCIA DI MODENA
DELLA CICLOVIA TURISTICA NAZIONALE "SOLE"

ATTRAVERSAMENTO CICLOPEDONALE DEL FIUME SECCHIA NEL COMUNE DI CONCORDIA SULLA SECCHIA (MO)

CUP G51B22001410001

P R O G E T T O E S E C U T I V O

PIANO NAZIONALE DI RIPRESA E RESILIENZA
Missione 2 - Rivoluzione verde e transizione ecologica Componente M2C2 - Energia rinnovabile, idrogeno, rete e mobilità sostenibile
Investimento 4.1: Rafforzamento mobilità ciclistica
Decreto Interministeriale 12.01.2022 n. 4, con le integrazioni del successivo D.M. n. 58 del 29 luglio 2022 e del Decreto Direttoriale MIT prot. n. 5268 del 28/04/2023

RIFERIMENTO ELABORATO
3.8

SEZIONI TRASVERSALI ASSE 1 PONTE

SCALA 1:200
DATA agosto 2023

PROT. n°
CL.
DEL
FASC.

revisione	data	descrizione	redatto	controllo	approvato

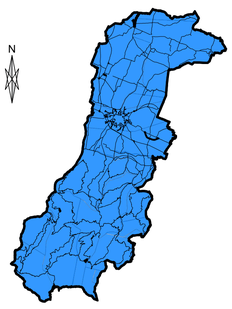

ubicazione intervento

IL R.U.P.
Ing. Daniele Gaudio

PROGETTISTI

Ingegneri Associati
AZIENDA CON SISTEMA DI GESTIONE PER LA QUALITA' UNI EN ISO 9001:2015 CERTIFICATO CSQA N. 3303
Via Linz, 93
Spini di Gardolo
38121 - TRENTO
tel. 0461 / 822552
fax 0461 / 829692
E-mail info@ited.it

Timbro:

ORDINE DEGLI INGEGNERI DELLA PROV. DI TRENTO
dott.ing. ANTONIO LICINI
ISCRIZIONE ALBO N° 1488