Prospetto sud - seconda briglia
Scala 1:200

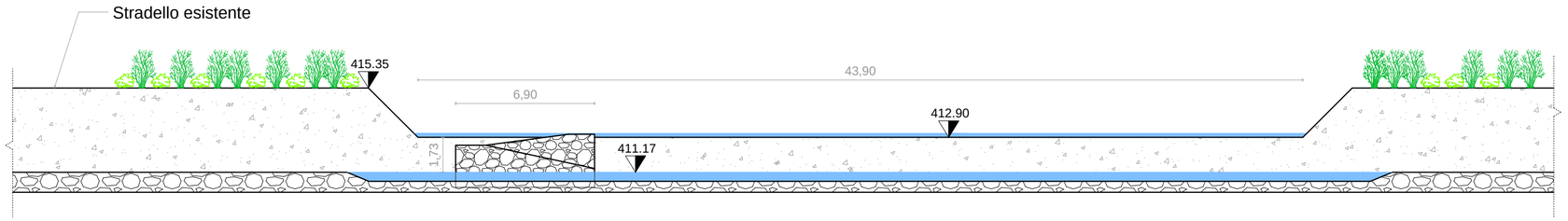

Sezione 1-1'
Scala 1:50

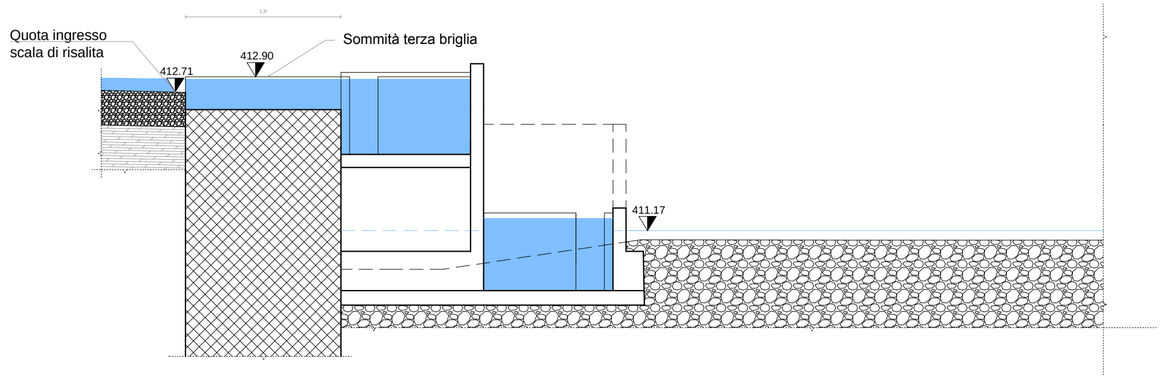

Planimetria
Scala 1:500

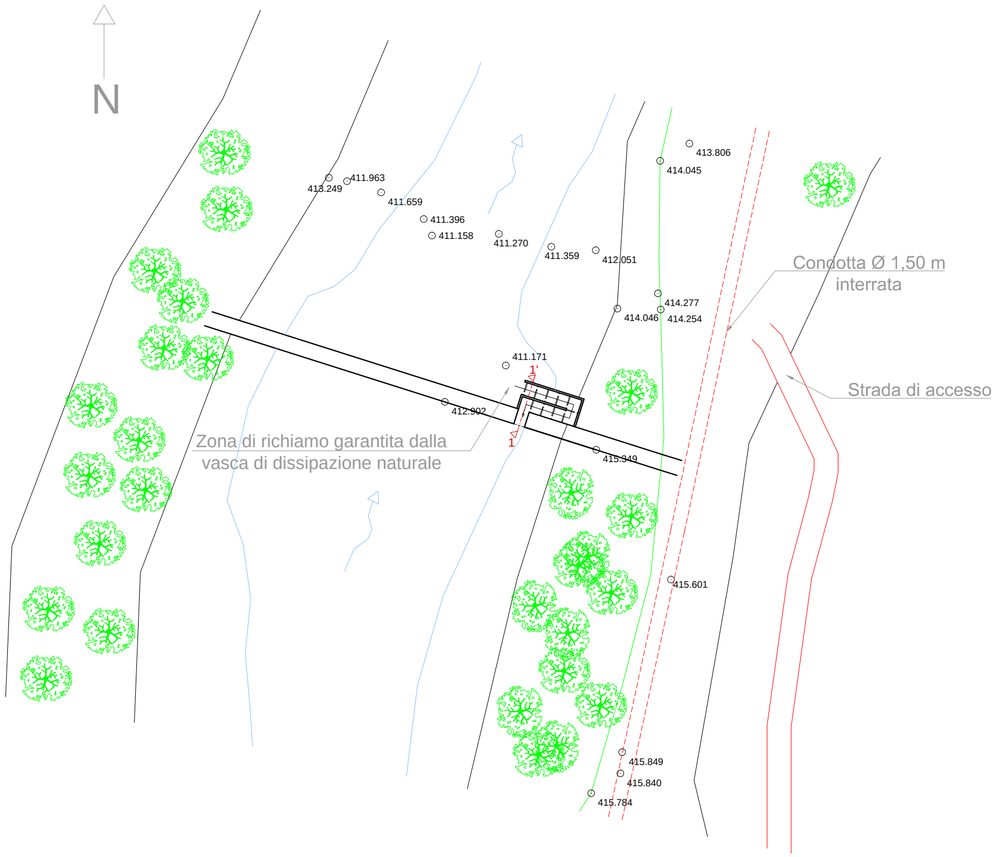

Caratteristiche scala di risalita B tipologia "*Vertical Slot*"

DATI SCALA ITTIOFAUNA B (2 briglia a 250m dal ponte)		
SALTO DA SUPERARE	1.73	[m]
ALTEZZA SINGOLO SALTO	0.18	[m]
NUM.MINIMO SALTI	9.61	
SALTI ADOTTATI	10	
LUNGHEZZA TOTALE	12.00	[m]
LUNGHEZZA SINGOLA RAMPA	1.33	[m]
LARGHEZZA SCALA	1.60	[m]
ALTEZZA VASCA	0.90	[m]
VOLUME SINGOLA VASCA DI RIPOSO	1.92	[m^3]
VELOCITÀ MAX	1.22	[m/s]
ALTEZZA LUCE INGRESSO	0.14	[m]
LARGHEZZA LUCE	1.30	[m]
POTENZA DISSIPATA (Pd < 200 W/m3)	**139**	**[W/m^3]**
PORTATA	0.15	[m^3/s]

GST STUDIO TECNICO
Ing. Giovanni Giusti
Geol. Riccardo Giusti
Via Del Farandello, 27 - 42014 CASTELLARANO (R.E.)

COMUNE DI PALAGANO
PROVINCIA DI MODENA

Committente: AREE srls
Località: Savoniero - Comune di Palagano

Centrale idroelettrica denominata "Savoniero"
sul Torrente Dragone

Titolo: Scala di risalita ittiofauna B (II briglia) - Stato di progetto

Data: 15.09.2015 | Fase: DEFINITIVO | Scala: Varie | Tav.n. : 18/i